ТЕХНИЧЕСКИЙ СТАНДАРТ ПРЕДПРИЯТИЯ

CHEMOSVIT FOLIE, a.s. Štúrova 101 059 21 SVIT	**Склеенные пакеты** **Типы пакетов. Технические требования.** **Условия приемки.**	**PND 12-008-06** **КП 25.22.12**

Настоящй стандарт распространяется на склеенные пакеты и их подразделение по форме и выполнению, по типам материала и по применению. Приведены здесь технические требования к готовым пакетам, метод испытания и условия приемки.

I. ОБЩИЕ ПОЛОЖЕНИЯ

1.1 Пакеты изготовлены технологией формования и склеивания упаковочного материала на пакетоделательном оборудовании. Пакеты могут быть облагорожены 1 - 10-ти красочной печатью, изготовлены из различных видов упаковочных материалов, также в комбинации с бумагой и алюминиевой фольгой. Пакеты для фасовки пищевых продуктов изготовлены из безвредного для здоровья сырья, пригодного для контакта с продуктами питания.

1.2 Пакеты поставляют без печати или с нанесением красочной печати. Вид и мотив красочной печати, и также конструктивный тип пакета подлежит согласованию изготовителя с покупателем.Красочную печать следует нанести таким образом, чтобы она не приходила в непосредственный контакт с упакованными товарами.

1.3. Покупателям рекомендуется, пакеты из выбранного материала проверить на пригодность для предусматриваемого использования, которое должно соответствовать требованиям по безопасности материала для упаковки продуктов питания, и физико-механическим свойствам пакета.

II. РАЗДЕЛЕНИЕ

2.1. По форме пакеты подразделяются на :

- плоский пакет продольно склееный, со склеенным дном
- плоский пакет с шестиугольным дном (крестообразный)
- плоский пакет с боковой складкой и прямоугольным дном (пакет гармошкой)

2.2. По использованному материалу пакеты подразделяются на :

- полимерные пакеты на основе ПП
- бумажные пакеты
- пакеты из целлофана
- пакеты из слоистых упаковочных материалов
- многослойные пакеты изготовленные методом соединеня упаковочных материалов путем точечного нанесения клея

2.3. По своему назначению пакеты подразделяются на :

- пакеты для фасовки пищевых продуктов
- пакеты для упаковывания гигиенических и туалетных средств
- пакеты для упаковывания других изделий потребительской промышленности

Заменяет : PND 12-277-04		Действует с: 25 апреля 2006 г.

III. ТЕХНИЧЕСКИЕ ТРЕБОВАНИЯ

3.1. Вид и выполнение

3.1.1. Поверхность пакетов должна быть без трещин, царапин, инородных предметов, она не должна быть загрязненной, и она должна удовлетворять другим согласованным условиям. Пакеты не должны быть повреждены и потресканы на перегибах.

3.1.2. Места склейки пакетов должны быть чистыми, равномерное нанесение клея не должно иметь прерывистые места, и оно должно быть гладким. Клей не должен загрязнять место вокруг склейки, ни поверхность пакета. Пакеты должны быть склеены по всей длине склейки.

3.1.3. Пакеты можно закрывать круткой, или минимально двукратным сложением, применяя дополнительное закрепление крутки (например металлический зажим, или металлическую ленту).

3.1.4. Путем визуального осмотра невооруженным глазом оцениваются соответствие изображения на пленке с одобренным пробным оттиском, окраска сплошно запечатанных поверхностей, на которых не должны находиться непропечатанные участки, пятна, неравномерное нанесение краски, полошение, и колебание цветного оттенка.

3.1.5. Адгезия краски оценивается методом отбора не меннее 5-ти проб из объема поставки, и она не должна получить оценку балльной системы ниже балла 2, т.е., краска не отслаивается, или лишь не значительное количество краски прилипает к испытательной ленте.

3.1.6. Разборчивость шрифта оценивается путем осмотра невооруженным глазом с расстояния 350 мм, причем шрифт должен быть разборчивым, не должны появляться разницы и деформации по насыщености запечатанных линий и точек.

3.2. Размеры

3.2.1. Типы и размеры выпускаемых пакетов приведены в приложении №.1 и в приложении №. 2 к настоящему стандарту. О других ширинах и длинах пакетов покупатель заранее должен условиться с изготовителем.

3.2.2. Если в приложении №.2 к настоящему стандарту не приведено другое, то допустимое отклонение ширины представляет собой + 3мм и - 2мм, и допустимое отклонение длины + - 5мм.

3.3. Свойства

3.3.1. В соответствии с действующим стандартом, распространяющимся на выбранный материал, оценке подвергаются такие свойства использованного материала, как толщина, масса квадратного метра, вид материала.

3.3.2. Прочность места склейки у основных видов исзпользованных материалов

	ПП пленка	**бумага**	**целлофан**	**слоистые материалы**
Прочность склейки Н/ 15 мм лента не менее: STN 77 0140	1	1	1	1
Адгез. прочность слоев Н/ 15 мм лента не менее STN 77 1313	-	-	-	0,6

3.3.3. Типы основных видов материалов, пригодных для производства пакетов в мкм или в г/м^2

Материал	Единица	Тип пакета		
		с продольной склейкой и склеенным дном	с шестиугольным дном (крестообразные)	со складкой боков и прямоугольным дном (пакет гармошкой)
ПП пленки	мкм	30-45	35-70	35 -70
бумага	г/м^2	40 - 80	40 - 80	40 - 80
целлофан	г/м^2	35 - 50	35 - 50	35 - 50
Многослойные	г/м^2	-	80 - 120	80 - 120
упак. матер.	мкм	35-60	35 - 70	35 - 70

IV. ИСПЫТАНИЕ

4.1. Вид и выполнение пакетов проверяются у каждого образца визуально с обеих соторон. Определяется, отвечают ли они статьям пункта 3.1 настоящего стандарта.

4.2. В целях определения физико-механических характеристик, образцы в течение не менее суток подвергаются кондиционированию в среде класса 2 при условиях 23/50, согласно стандарту STN EN ISO 291.
Испытания проводятся на кондиционированных испытательных образцах.

4.3. Размеры пакетов проверяются согласно STN 25 1101 с точностью на + - 1мм, не менее чем на 10-ти образцах. Пакет укладывается на плоскость с горизонтальной поверхностью и разгладятся все складки. Затем измеряются размеры во всех точках измерения, установленных для типа пакета, к которому измерение относится.

4.4. Прочность склейки оценивается по STN 77 0140 на кондиционированных испытательных образцах не ранее чем за 24 часа по окончании производства пакетов. У изготовленных из полипропиленовой пленки пакетов прочность склейки оценивается не ранее, чем за 14 дней по окончании производства.

4.5. Не приведенные в этом стандарте свойства могут быть измерены на основании соглашения между изготовителем и покупателем.

4.6. ПРОВЕРКА ПОСТАВОК

4.6.1. Если изготовителем и покупателем заранее не согласовано другое, то, проверяя поставки, подвергаются контролью технические требования, приведенные в соответствующей части настоящего стандарта.

4.6.2. Выбор образцов для оценки вида, выполнения размеров и физико-механических свойств производится согласно STN 01 0254 таблица IV./48 путем двух выборов, причем объемом считается количество пакетов в поставке.

V. УПАКОВКА, ТРАНСПОРТИРОВКА, ХРАНЕНИЕ

5.1. Единицей упаковки является складной картонный короб, двукартоны уложены на европоддоне, фиксированы полимерной пленкой.

5.2. Пакеты упакованы по 50, 100 или 250 штукам в картоны. Пакеты обеспечены резинкой или перевязаны лентой, и таким способом уложены в единицу упаковки.

5.3. В одной единице упаковки могут быть упакованы лишь пакеты одинаковой массой квадратного метра, размеров и одинакового цветного мотива, согласно заранее условленному эталонному образцу.

5.4. У каждой единицы упаковки необходимо как минимум привести следующую маркировку :
а) наименование изготовителя
б) наименование и тип изделия
в) размеры изделия
г) количество штук
д) номер заказа
е) дату производства
ж) другие, условленные с покупателем данные

5.5. По договору изготовителя с покупателем можно приступить также к другому способу упаковки и маркировки.

5.6. Единицы упаковки следует перевозить в чистых, закрытых и сухих транспортных средствах. Во избежание повреждения упакованных изделий, единицы упаковки необходимо укладывать горизонтально, и их нельзя сбрасывать с высоты на землю.

5.7. Предназначенные для прямого контакта с пищевыми продуктами изделия следует хранить в фирменной упаковке в закрытых складах при температуре от 5 °C до 25 °C, в соответствии с общими принципами, приведенными в стандарте STN 64 0090, отдельно от других изделий. Пакеты перед их последующей переработкой рекомендуем хранить не менее двое суток в помещении, в котором они будут подвергаться переработке. Изготовленные из полипропиленовой пленки склеенные пакеты рекомендуем перерабатывать не ранее чем 14 дней со дня окончания их производства. До истечения этого срока не гарантируются декларированные физико-механические свойства этих пакетов.

Предупреждение :
При несоблюдении рекомендуемых условий хранения пакетов из пленки, где это особенно указано, и также при транспортировке и обращении с данным материалом в неудовлетворительных условиях (высокая относительная влажность воздуха, температура), могут произойти изменения физико-механических свойств пленки. В случае несоблюдения вышеприведенных условий производитель не гарантирует качество поставленных пакетов.

VI. РАСПОРЯЖЕНИЕ С ВОЗНИКНУТЫМИ ОТХОДАМИ

6.1. Возникающие в процессе переработки материала по этому стандарту отходы включаются в смысле действующей категоризации и каталога отходов в категорию О – прочие отходы, за каталожным номером (вид отходов) :

07 02 13 - отходы пленки
03 03 99 (отходы, возникающие в процессе переработки целлофановой пленки)

6.2. Отходы полимерной пленки в чистой форме можно подвергнуть материальной утилизации - путем рисайклинга. На основании договора между производителем и покупателем может производитель обеспечить обратное взятие возникнутых отходов из поставленного материала.

6.3. Отходы, возникающие в процессе переработки целлофановых пакетов, нерассортированные, или загрязненные отходы можно устранить путем сжигания в мусоросжигательной станции, или захоронения на мусоросвалках.

VII. МАРКИРОВКА УПАКОВОЧНОГО МАТЕРИАЛА

7.1. Пакеты, которые изготовлены из позволяющего утилизацию материала, имеют в сопровождающей документации указанный знак материала, из которого они изготовлены.

VIII. ГАРАНТИЙНЫЙ СРОК

8.1 При соблюдении оптимальных условий хранения гарантийный срок на изготовленные из целлофановой пленки пакеты, или на ее комбинации с бумагой, составляет 6 месяцев со дня отправления изделия.

8.2 При соблюдении оптимальных условий хранения гарантийный срок на изготовленные из материала на основе полимерной PP пленки и многослойных полимерных упаковочных материалов составляет 2 года со дня отправления изделия.

8.3. Поставленные согласно настоящему техническому стандарту пакеты рекомендуем использовать для упаковочных целей не позднее трех месяцев со дня производства таким образом, чтобы долговечность упаковки отвечала долговечности, или же сроке годности упакованных продуктов.

8.4. В том случае, если между поставщиком и покупателем не оговорено другое, эвентуальные претензии рассматриваются в соответствии с постановлениями, указанными в Общих коммерческих условиях, являющихся приложением Догорора купли-продажи.

Связанные стандарты:

ДОПОЛНЕНИЕ

STN 25 1101	Стальные линейки измерительные прямые. Общие положения
STN ISO 291	Пластмассы. Стандартные условия кондиционирования и испытания.
STN 01 0254	Статистическая приемка путем сравнения.
STN 77 0140	Принципы термического соединения термопластичных упаковочных материалов
ISO 4593	Plastics - Film and sheeting - Determination of thickness by mechanical scanning. Пластмассы - Пленки и доски - Определение толщины путем механического считывания
STN 64 6900	Пластмассы. Маркировка упаковок и изделий из пластмасс для рисайклинга

Связанные правовые нормы :

Закон №. 272/1994 об охране здоровья народа в редакции последующих постановлений
Указ Министерства земельного хозяйства СР и Министерства здравоохранения СР №. 28576/2004-SL от 13 марта 2005 г., которым издается пятая глава второй части Кодекса пищевых продуктов Словацкой Республики, относящаяся к материалам и предметам, предназначенным для контакта с продуктами питания.
Указ Министерства земельного хозяйства СР и Министерства здравоохранения СР №.06267/2006-SL, которым издается глава Кодекса пищевых продуктов СР, регулирующая микробиологические требования к продуктам питания и к упаковке для их фасовки.
Закон №. 264/1999 о технических требованиях к изделиям и об обсуждении соответствия, и об изменении и внесении дополнений в некоторые законы, в редакции последующих предписаний.

Закон №. 529/2002 Код. законов об упаковке и связанные предписания.
Постановление Министерства по окружающей среде СР №. 210/2005 Код. законов о проведении некоторых положений закона об упаковке и связанные предписания
Закон №. 223/2001 Код. законов об отходах, и связанные положения
Положение Министерства по окружающей среде №. 284/200, которым устанавливается Каталог отходов, в редакции последующих предписаний.
Директива комиссии 2002/72 /ЕС от 6 августа 2002 г. о материалах и предметах из пластика, предназначенных для контакта с пищевыми продуктами. Директива комиссии 2004/19/ЕС от 1 марта 2004, которая является дополненеим к Директиве 2002/72/ЕС
Закон №. 223/2001 Код. законов об отходах, и связанные предписания.

Директива 94/62/ЕС Европейского парламента и Совета от 20 декабря 1994 об упаковке и отходах упаковки, Директива комиссии 2004/12/ЕС, которая является дополнением Директивы 94/62/ЕС.

Директива комиссии 93/10/ЕС о материалах и предметах изготовленных из целлофановой пленки, предназначенных для контакта с пищевыми продуктами, в том числе новелла 2004/12/ЕС от 29 января 2004 г.

Стандарт разработан в:

АО „ХЕМОСВИТ ПЛЕНКИ“, Свит,
отдел разработки новых ассортиментов, тех. нормализация, Л. Пристачова

1. КОНСТР. ОБРАЗЦЫ ОТКРЫТЫХ СКЛЕЕННЫХ ПАКЕТОВ

Образец 101 - плоский пакет перегнутый в середине задней стор. с в 1 раз согнутым дном

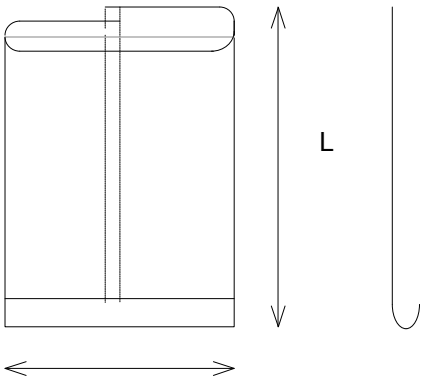

Обр. 102 плоский пакет перегнутый в середине задней стор. с в 2 раза согнутым дном

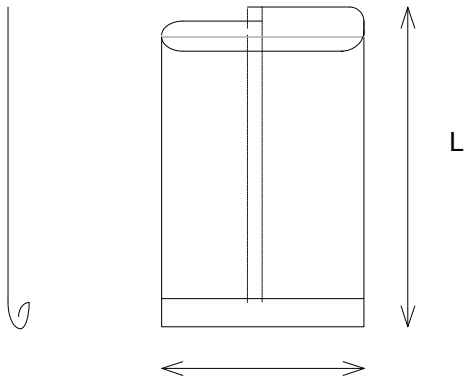

Обр. 107 - плоский пакет с шестиугольным дном

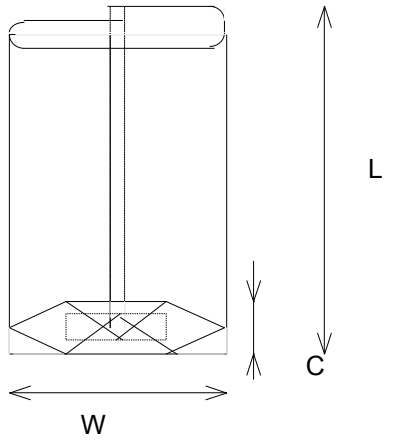

Образец 108 - пакет с боковыми складками и прямоугольным дном

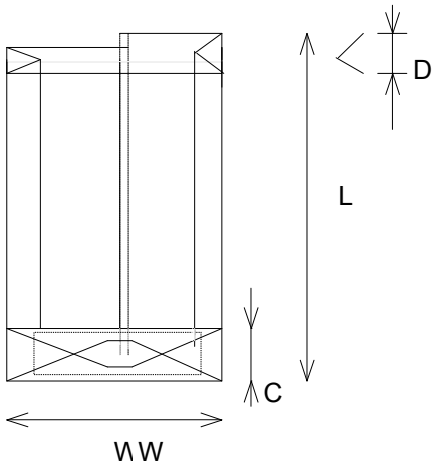

По желанию покупателя у констр. образцов №. 107 и 108 может быть дно усилено путем подклейки на наружной стороне материалом (бумага, целлофановая пленка) в форме прямоугольника.

Размеры пакетов в мм, согласно констр. образцу:

Констр. образец	Ширина W (мм)	Длина L (мм)	Высота клапана K (мм)	Ширина бокового перегнутия C= D (мм)
Образец №. 101	80 95,110 125 - 200 с интерв. в 15 мм	от 158 до 378 с интерв. в 10 мм и 418, 458, 498	-	-
Образец №. 102	60,70,80 95,110 125 ,140 с интерв. в 15 мм	от 158 до 378 с интерв. в 10 мм а 418, 458, 498	-	-
Образец №. 107	95 - 200 с интерв. в 15 мм	170 - 360 с интерв. в 10 мм	-	-
Образец №. 108	70 75 80 90 100 105 110 120 130 140 150 160 170 180 230	155 - 420 с интерв. в 10 мм (с интерв. в 5 мм лишь на основании договора изготови- теля с покупателем)		40 - 45 40 - 45 40 - 50 45 - 50 50 - 55 -60 50 - 55 - 60 55 - 60 - 65 60 - 65 - 70 60 - 70 -75 75 - 80 - 85 75 - 80 - 85 85 - 90 - 95 95 - 100 - 105 105 -110 - 115 135 -140 - 145

Материалы для производства пакетов :

Основной вид материала	Упак. материал изготовленный в АО „Хемосвит Пленки“	Масса в г/м^2	Толщина в мкм	Констр. образец
Бумага	TATRAPER, TATRAPAP	40 - 80	-	101,107,108
		40	-	102
Целлофановая пленка	PRIESVIT P	35 ; 40	-	101,102,107,108
Пленки на основе ПП	TATRAFAN ® KX, TATRAFAN ® KXP TATRAFAN ® KXW TATRAFAN ® KXNM TATRAFAN ® MB 666 TATRAFAN ® CSG	согласно действ. PND по выбранному материалу	30, 35, 40 35, 45 30 30 30, 40 30 , 40	101,107
	TATRAFAN ® KX, KXP TATRAFAN ® MB 666, CSG		40,45 40	108
Многослойные пленки	EXTRAFAN ® KX EXTRAFAN ® KXM EXTRAFAN ® ONM EXTRAFAN ® KXP EXTRAFAN ® KX/CSGP	согласно действ. PND по выбранному материалу	36 , 42, 52, 62 39, 42, 52 42,52,62 57 , 67 39, 42,52,62	101,107,108
Многослойные пакеты	ALUSVIT K TATRAFAN KX/ Бумага PRIESVIT P / Бумага	115 ; 120 80,3 ; 89,4 88 ; 93	- - -	107,108